Rozvaděč RMD-303

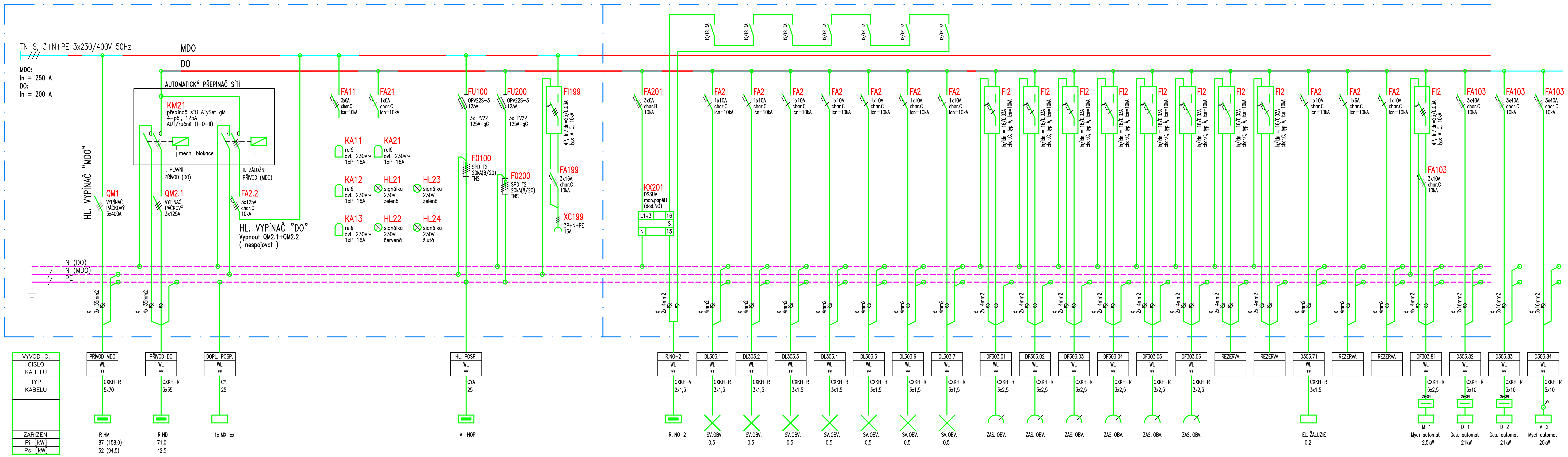

SCHÉMA SIGNALIZACE PŘÍVODŮ DŮLEŽITÝCH OKRUHŮ "DO"

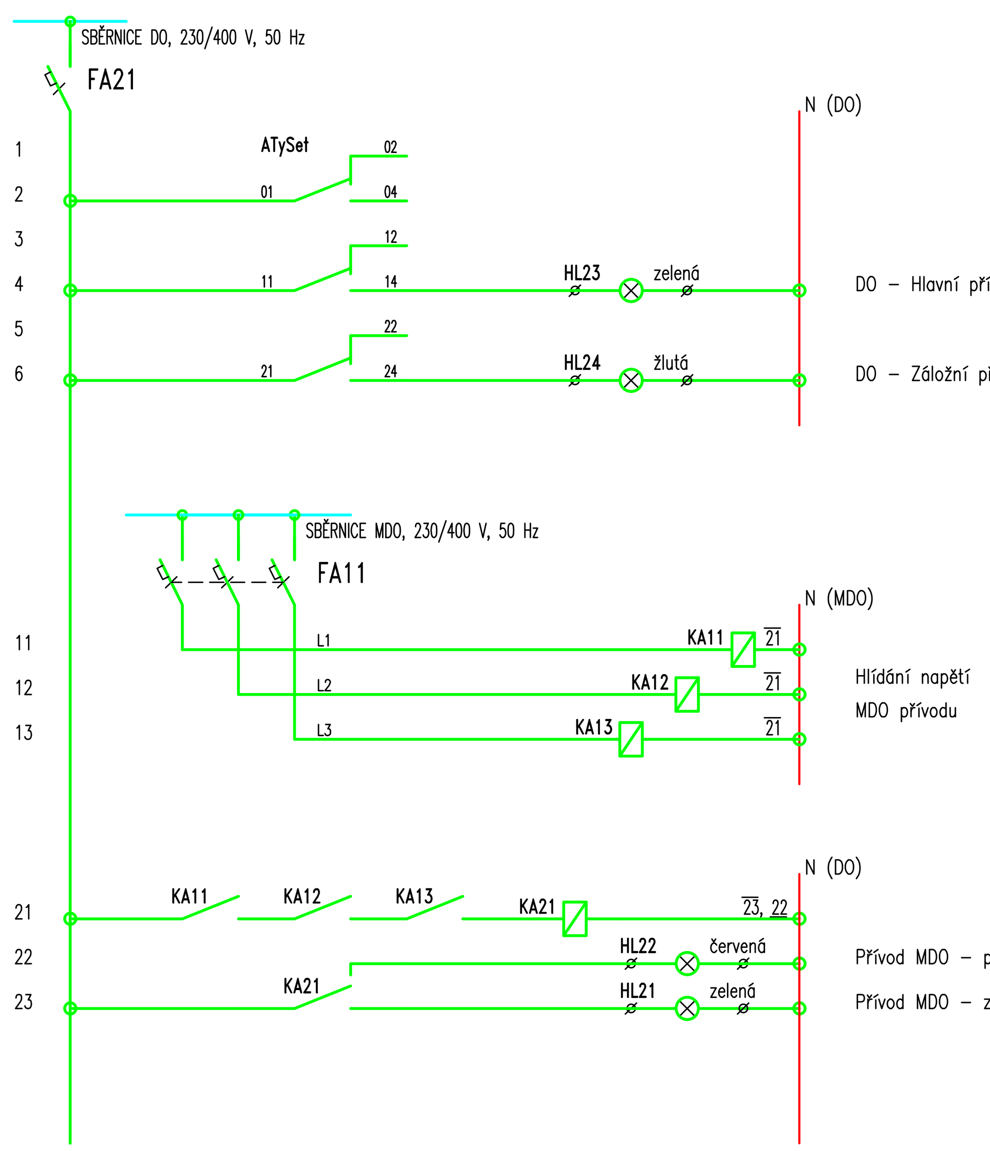

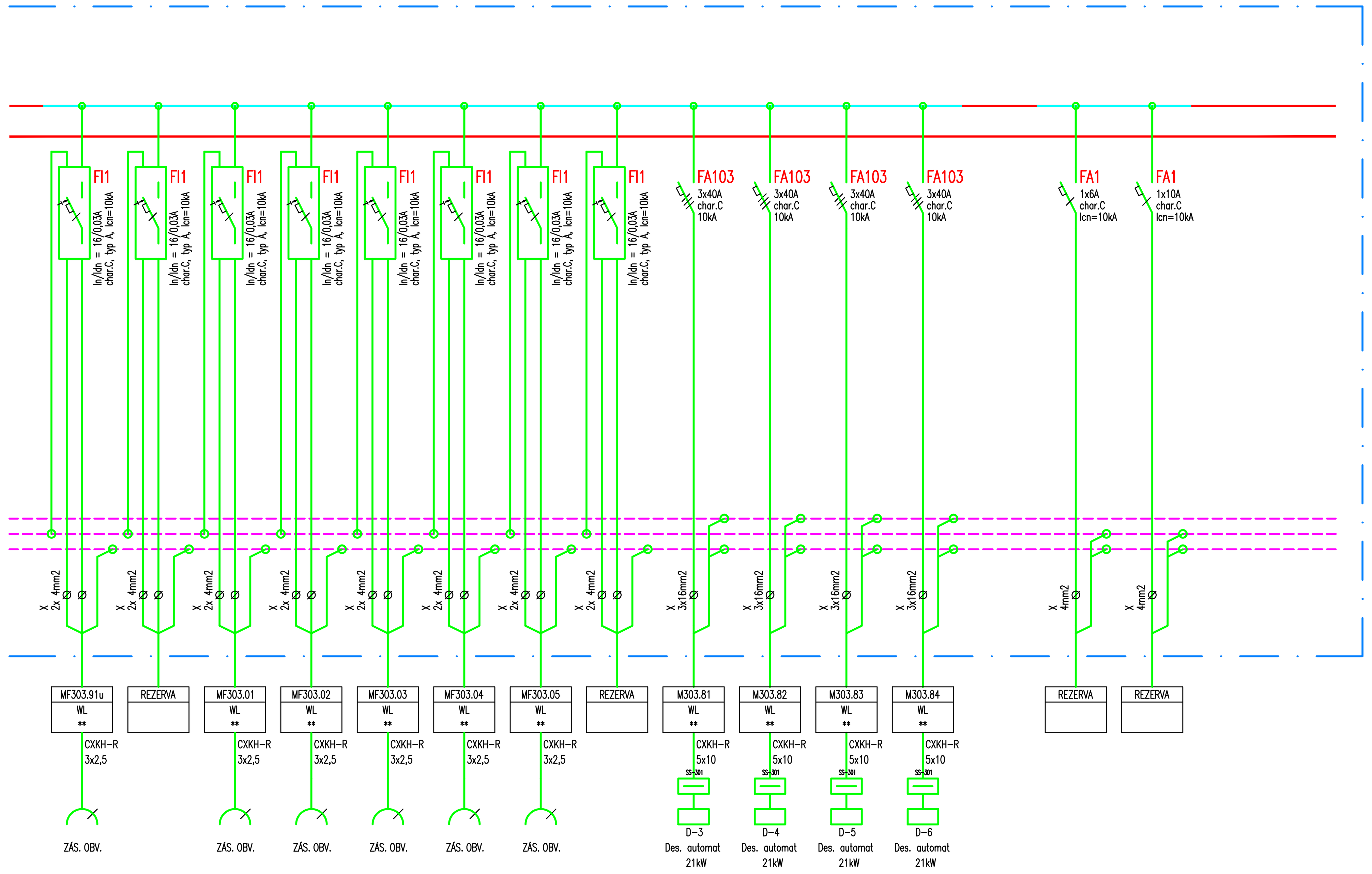

Čelní pohled na RMD-303

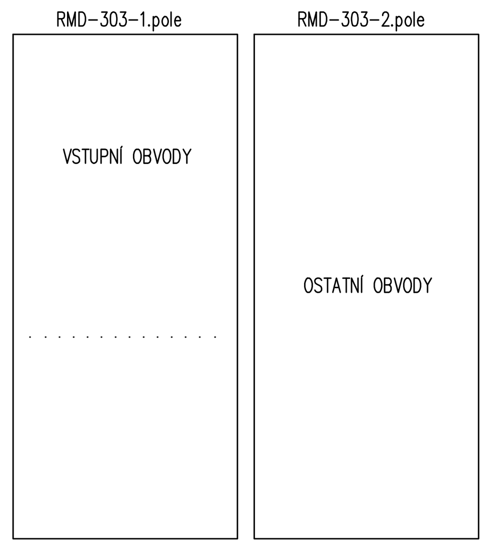

SKŘÍNĚ ROZVADĚČE RMD-303:

PROVEDENÍ: 2x OCELOPLECHOVÁ ROZVODNICE (KAŽDÁ Š. 800 MM) VESTAVNÁ DO NIKY (SKŘÍŇ S LÍMCEM PRO ZAZDĚNÍ)
KRYTÍ: IP43/20
ROZMĚR NIKY: 1600 x 1800 x 400 mm (š x v x h)
PARAPET NIKY: 200 mm
PŘÍVODY: HOREM
VÝVODY: HOREM
BARVA: DLE PD INTERIÉRU

POZNÁMKA:

– Obě rozvodnice pro RMD-304 budou osazeny ve společné nice.

Osazení a popis signálek na dveřích rozvaděče

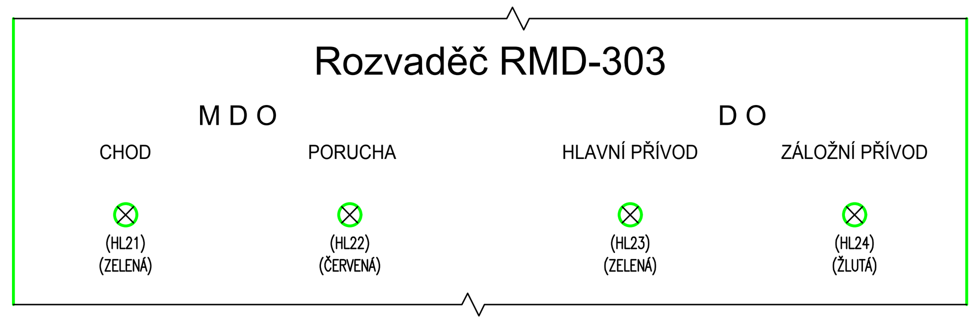

ROZVODNÁ SOUSTAVA: TN-C-S, 3+N+PE, 3x 230/400V, 50Hz
Zdravotnická síť IT, 2P+ PE, 230V, 50Hz
OCHRANA PŘED ÚRAZEM EL. PROUDEM: AUTOMATICKÉ ODPOJENÍ OD ZDROJE
DOPLŇUJÍCÍ OCHRANNÉ POSPOJOVÁNÍ

ČÍSLO PARÉ

D1.01 CENTRÁLNÍ URGENTNÍ PŘÍJEM-FÁZE I.
D1.01.4g1 SILNOPROUDÁ ELEKTROTECHNIKA

TENTO VÝKRES A JEHO DETAILY JSOU MAJETKEM ZHOTOVITELE A NESMÍ BÝT POUŽIT CELÝ ANI Z ČÁSTI BEZ JEHO PÍSEMNÉHO SOUHLASU (DLE ZÁKONA Č. 121/2000 Sb.).

ZPRACOVATEL DÍLČÍ ČÁSTI: ATELIER PENTA v.o.s., Mrštíkova 12, 586 01 Jihlava

VEDOUCÍ PROJEKTANT	VYPRACOVAL	KONTROLOVAL
ING.ARCH. J. HOMOLKA, CSc.	ING. JOSEF ŠKAREK	ING. PETR KREMLÁČEK

Mrštíkova 12, 586 01, Jihlava
tel.: +420 567 312 451-4, fax: +420 567 3124 55

GENERÁLNÍ PROJEKTANT: ATELIER PENTA v.o.s., Mrštíkova 12, 586 01 Jihlava

VEDOUCÍ PROJEKTANT	HLAVNÍ INŽENÝR PROJEKTU
ING.ARCH. JAROMÍR HOMOLKA, CSc.	ING. VIKTOR ŠLAPAL

Mrštíkova 12, 586 01, Jihlava
tel.: +420 567 312 451-4, fax: +420 567 3124 55

INVESTOR: Pardubický kraj, Komenského náměstí 125, 532 11 Pardubice

NÁZEV AKCE:
NPK a.s., PARDUBICKÁ NEMOCNICE
VÝSTAVBA PAVILONU CUP S CENTRALIZACÍ AKUTNÍCH PROVOZŮ

VÝKRES
ROZVADĚČ RMD-303 – FÁZE I.

FORMÁT	x A4
DATUM	08 / 2020
STUPEŇ	DPS
ZAK. ČÍSLO	A 06-18-P
MĚŘÍTKO	–
Č. VÝKRESU	D1.01.4g1-142/1